Rekonstrukce mostů přes ulici Šámalova v Brně

SO 02-19-01 Vlečka, most ev. km 0,385

Výkres tvaru NK

PRVKY V BEDNĚNÍ:

- CHRÁNIČKY DN 160 DL. 17,6 m V ŘÍMSE NK1 2x
- MATRICE PRO VYZNAČENÍ LETOPOČTU V OPĚRÁCH 1x

KUBATURY:

DESKA NK3	98,2 m3
ŘÍMSA NK3	4,8 m3
CELKEM NK3:	103,0 m3

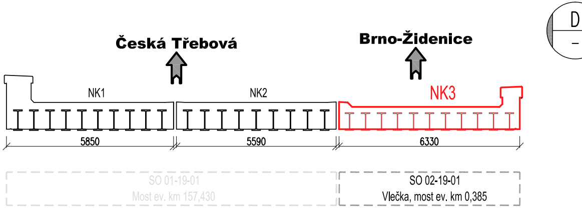

D
–
Česká Třebová
Brno-Židenice
NK1
NK2
NK3
5850
5590
6330
SO 01-19-01
Most ev. km 157,430
SO 02-19-01
Vlečka, most ev. km 0,385

A
–

Půdorys NK

M 1:50

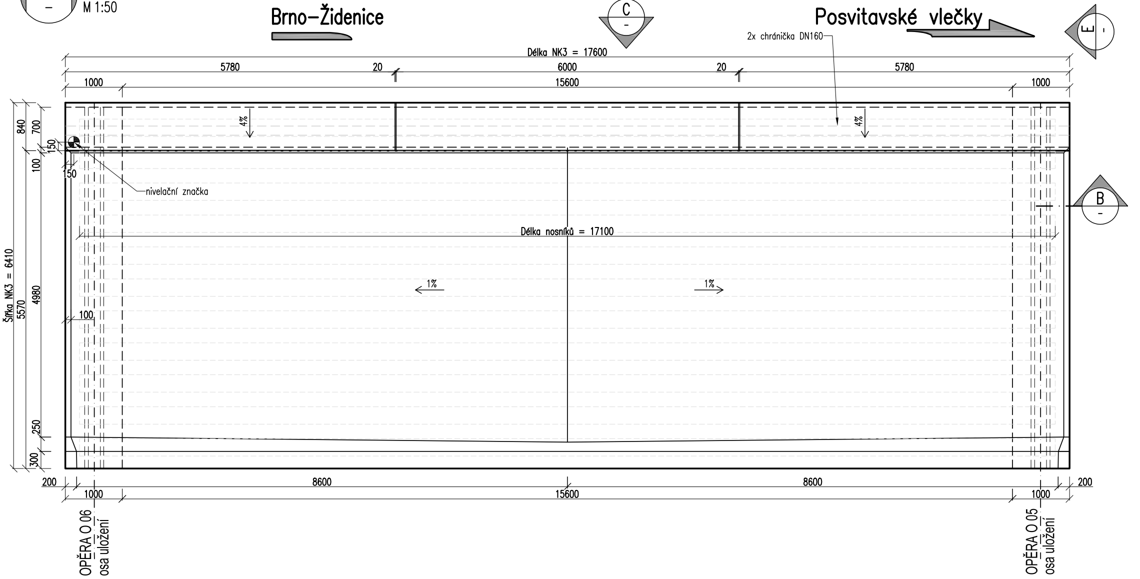

Brno–Židenice
C
–
Posvitavské vlečky
E
–
2x chránička DN160
Délka NK3 = 17600
5780
20
6000
20
5780
1000
15600
1000
4%
4%
840
700
150
100
150
nivelační značka
B
–
Délka nosníků = 17100
1%
1%
Šířka NK3 = 6410
5570
4980
100
250
300
200
8600
8600
200
1000
15600
1000
OPĚRA O 06
osa uložení
OPĚRA O 05
osa uložení

Příčný řez NK v L/2

M 1:50

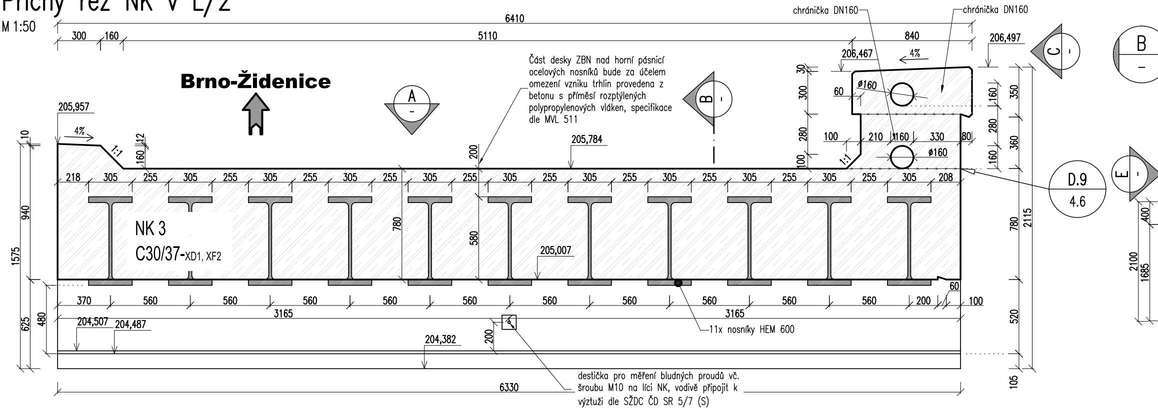

Část desky ZBN nad horní pásnicí ocelových nosníků bude za účelem omezení vzniku trhlin provedena z betonu s příměsí rozptýlených polypropylenových vláken, specifikace dle MVL 511

destička pro měření bludných proudů vč. šroubu M10 na líci NK, vodivě připojit k výztuži dle SŽDC ČD SR 5/7 (S)

11x nosníky HEM 600

NK 3

C30/37-XD1, XF2

Brno-Židenice
chránička DN160
chránička DN160
6410
300
160
5110
840
206,467
206,497
4%
205,957
4%
1:1
205,784
200
ø160
ø160
60
100
210
160
330
80
1:1
218
305
255
208
780
580
205,007
370
560
200
60
100
3165
3165
204,507
204,487
204,382
200
6330
1575
940
625
480
10
12
160
30
300
280
100
350
160
280
360
160
780
2115
520
105
2100
1685
400
A
B
C
D.9
4.6
E

Pohled zezadu NK

M 1:50

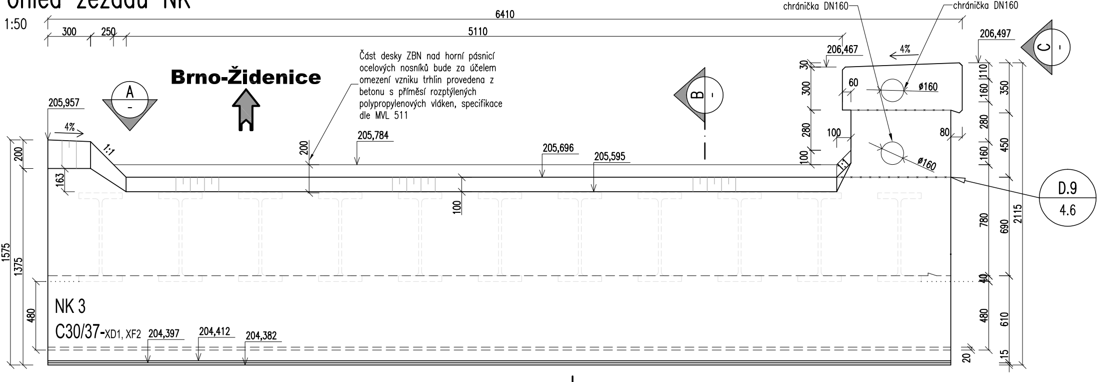

Část desky ZBN nad horní pásnicí ocelových nosníků bude za účelem omezení vzniku trhlin provedena z betonu s příměsí rozptýlených polypropylenových vláken, specifikace dle MVL 511

NK 3

C30/37-XD1, XF2

Brno-Židenice
chránička DN160
chránička DN160
6410
300
250
5110
206,467
206,497
4%
205,957
4%
1:1
205,784
205,696
205,595
200
163
100
ø160
ø160
60
100
80
1:1
204,397
204,412
204,382
1575
1375
200
480
30
300
280
100
110
160
280
160
350
450
780
690
2115
40
480
610
20
15
A
B
C
D.9
4.6
E

Podélný řez NK

M 1:50

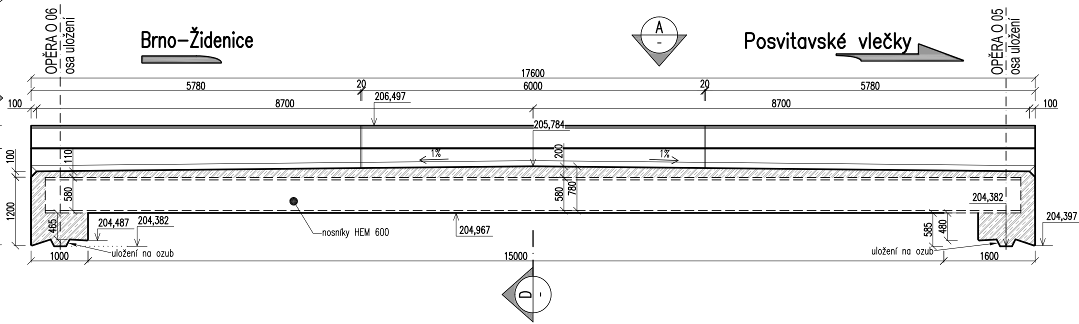
OPĚRA O 06
osa uložení
Brno–Židenice
A
-
Posvitavské vlečky
OPĚRA O 05
osa uložení
17600
5780
20
6000
20
5780
100
8700
206,497
8700
100
205,784
1%
200
1%
100
110
580
1200
580
780
204,382
204,397
465
204,487
204,382
nosníky HEM 600
204,967
585
480
1000
uložení na ozub
15000
uložení na ozub
1600
D
-

C

–

Pohled zleva NK

M 1:50

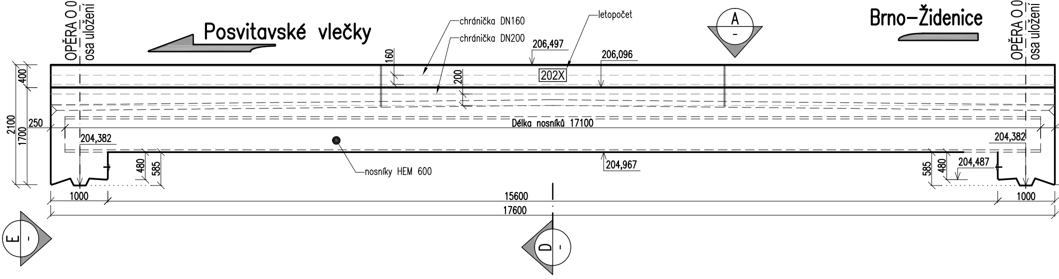
OPĚRA O 05
osa uložení
Posvitavské vlečky
chránička DN160
chránička DN200
letopočet
206,497
206,096
A
-
Brno–Židenice
OPĚRA O 06
osa uložení
160
400
200
202X
2100
250
1700
Délka nosníků 17100
204,382
204,382
nosníky HEM 600
204,967
480
585
585
480
204,487
1000
15600
1000
17600
E
-
D
-

Det.2 – Detail uložení nad O 06

M 1:20

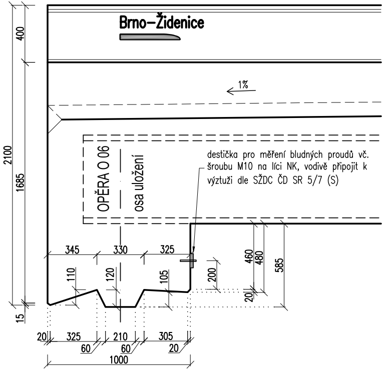
Brno–Židenice
1%
OPĚRA O 06
osa uložení
400
2100
1685
15
345
330
325
110
120
105
200
460
480
585
20
325
210
305
20
60
60
20
1000

destička pro měření bludných proudů vč. šroubu M10 na líci NK, vodivě připojit k výztuži dle SŽDC ČD SR 5/7 (S)

Det.3 – Detail uložení nad O 05

M 1:20

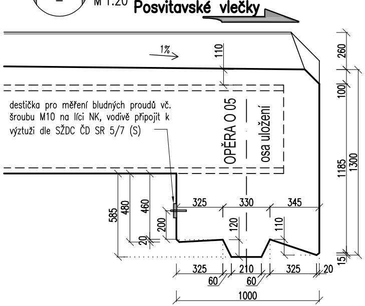
Posvitavské vlečky
1%
110
260
100
1185
1300
15
OPĚRA O 05
osa uložení
585
480
460
200
20
325
330
345
120
110
325
210
325
20
60
60
1000

destička pro měření bludných proudů vč. šroubu M10 na líci NK, vodivě připojit k výztuži dle SŽDC ČD SR 5/7 (S)

SPRÁVA ŽELEZNIC

Ministerstvo dopravy
Státní fond dopravní infrastruktury

Det.1 – Detail římsy

M 1:10

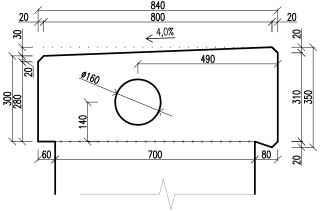
840
800
20
20
4,0%
30
20
300
280
490
ø160
140
310
350
20
20
60
700
80

250

204,397

POZNÁMKY:

- BETON JE NUTNO V POČÁTEČNÍCH FÁZÍCH TUHNUTÍ A TVRDNUTÍ ŘÁDNĚ OŠETŘOVAT A OCHRAŇOVAT PŘED KLIMATICKÝMI VLIVY
- VŠECHNY PRACOVNÍ SPÁRY BUDOU OŠETŘENY SPOJOVACÍM MŮSTKEM
- VŠECHNY HRANY ZKOSIT 20x20 mm VLOŽENOU LIŠTOU DO BEDNĚNÍ
- ČÁST DESKY ZBN NAD HORNÍ PÁSNICÍ OCELOVÝCH NOSNÍKŮ BUDE ZA ÚČELEM OMEZENÍ VZNIKU TRHLIN PROVEDENA Z BETONU S PŘÍMĚSÍ ROZPTÝLENÝCH POLYPROPYLENOVÝCH VLÁKEN, SPECIFIKACE DLE MVL 511

KONTROLNÍ MĚŘÍCÍ BODY (BLUDNÉ PROUDY):

- NA KAŽDÉM ODDILATOVANÉM DÍLCI BUDOU UMÍSTĚNY 2 KONTROLNÍ MĚŘÍCÍ BODY PRO MĚŘENÍ BLUDNÝCH PROUDŮ
- DESTIČKY BUDOU UMÍSTĚNY NA LÍCI JEDNOTLIVÝCH DÍLCŮ.
- PRO DOSAŽENÍ VODIVÉHO PROPOJENÍ MEZI PRUTY VÝZTUŽE BUDE PROVEDEN V MÍSTĚ KŘÍŽENÍ VÝZTUŽÍ BODOVÝ SVAR D = 5 mm.
- PROPOJENÍ ROVNOBĚŽNÝCH PRUTŮ VÝZTUŽE BUDE PROVEDENO OBOUSTRANNÝM KOUTOVÝM SVAREM O DÉLCE MIN. 100 mm.
- PŘI PROPOJENÍ VÝZTUŽE S OCELOVÝM NOSNÍKEM BUDE POUŽIT OBOUSTRANNÝ KOUTOVÝ SVAR O VELIKOSTI 4 mm A DÉLCE 10 mm
- POČET DESTIČEK CELKEM PRO STAVEBNÍ OBJEKT SO 02–19–01:
  - 2x NA NK – TEDY 2 ks CELKEM

POUŽITÉ BETONY:

ŘÍMSY	C30/37–XD1,XF4
NOSNÁ KONSTRUKCE	C30/37–XD1,XF2

NK, ŘÍMSY

- JMENOVITÉ KRYTÍ 55 mm, MINIMÁLNÍ KRYTÍ 45 mm

			ČÍSLO SOUPRAVY:
		PO PŘIPOMÍNKOVÉM ŘÍZENÍ	
REVIZE Č.	DATUM	ZMĚNA	

EXPROJEKT

EXPROJEKT s.r.o.
Heršpická 758/13
619 00 Brno

tel. : +420 533 312 000
E-mail: info@exprojekt.cz
ID: dh84e85

OBJEDNATEL:	Správa železnic, státní organizace Stavební správa východ, Nerudova 1, 779 00 Olomouc		
HLAVNÍ INŽENÝR PROJEKTU Ing. David Rose Ing. Radek Šíp	ODPOVĚDNÝ PROJ. PS, SO Ing. Denis Ujházy	VYPRACOVAL Ing. Denis Ujházy	KONTROLOVAL Ing. Martin Chaloupka Chaloupka
KRAJ: Jihomoravský	POVĚŘENÝ MÚ: ÚMČ Brno-Židenice/ KÚ Brno-město		STUPEŇ: DUSP + PDPS

Rekonstrukce mostů přes ulici Šámalova v Brně

SO 02-19-01 Vlečka, most ev. km 0,385

Výkres tvaru NK

ZAK. ČÍSLO 2020-161	
MĚŘÍTKO 1:50, 1:20, 1:10	POČET FORMÁTŮ 8 x A4
DATUM:	05/2021
ČÁST DOKUM. D.2.1.5.2	PŘÍLOHA **5.4**